AXOR hansgrohe

Metris
Смеситель для раковины, однорычажный, скрытого монтажа, настенный, с изливом 22,5 см

Поверхности : **хром** Артикульный номер: **31086000**

Описание

Характеристики

- состоит из: смеситель для раковины, однорычажный , скрытого монтажа, настенный, слив/перелив
- выступ 225 мм
- обычная струя
- расход воды при 3 барах: 5 л/мин
- керамический узел смешивания
- регулируемое ограничение температуры
- подходит для проточных водонагревателей
- сливной набор без опции перекрытия стока
- материал сливного набора: металл
- вид соединения: скрытая часть
- с возможностью размещения рукоятки справа или слева

Технология

Продукт

Чертеж

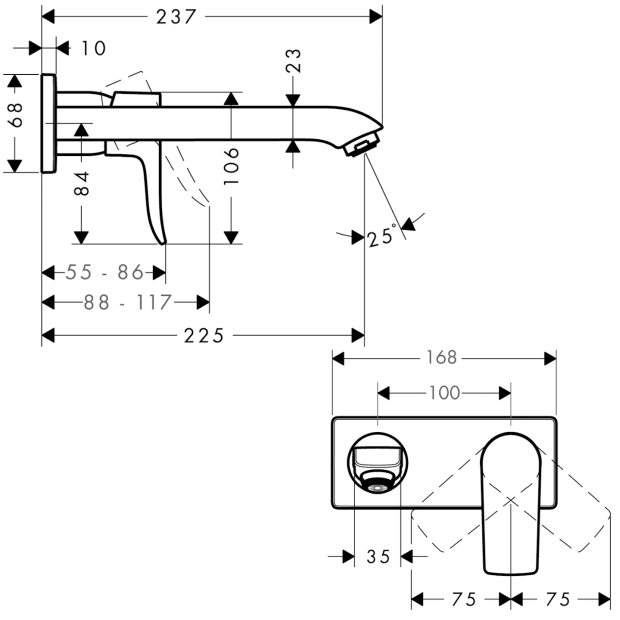

Metris
Смеситель для раковины, однорычажный, скрытого монтажа, настенный, с изливом 22,5 см

Поверхности : **хром** Артикульный номер: **31086000**

График расхода воды

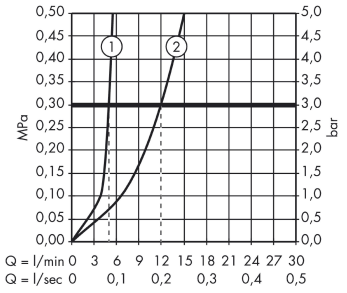

Metris
Смеситель для раковины, однорычажный, скрытого монтажа, настенный, с изливом 22,5 см
Поверхности : **хром** Артикульный номер: **31086000**
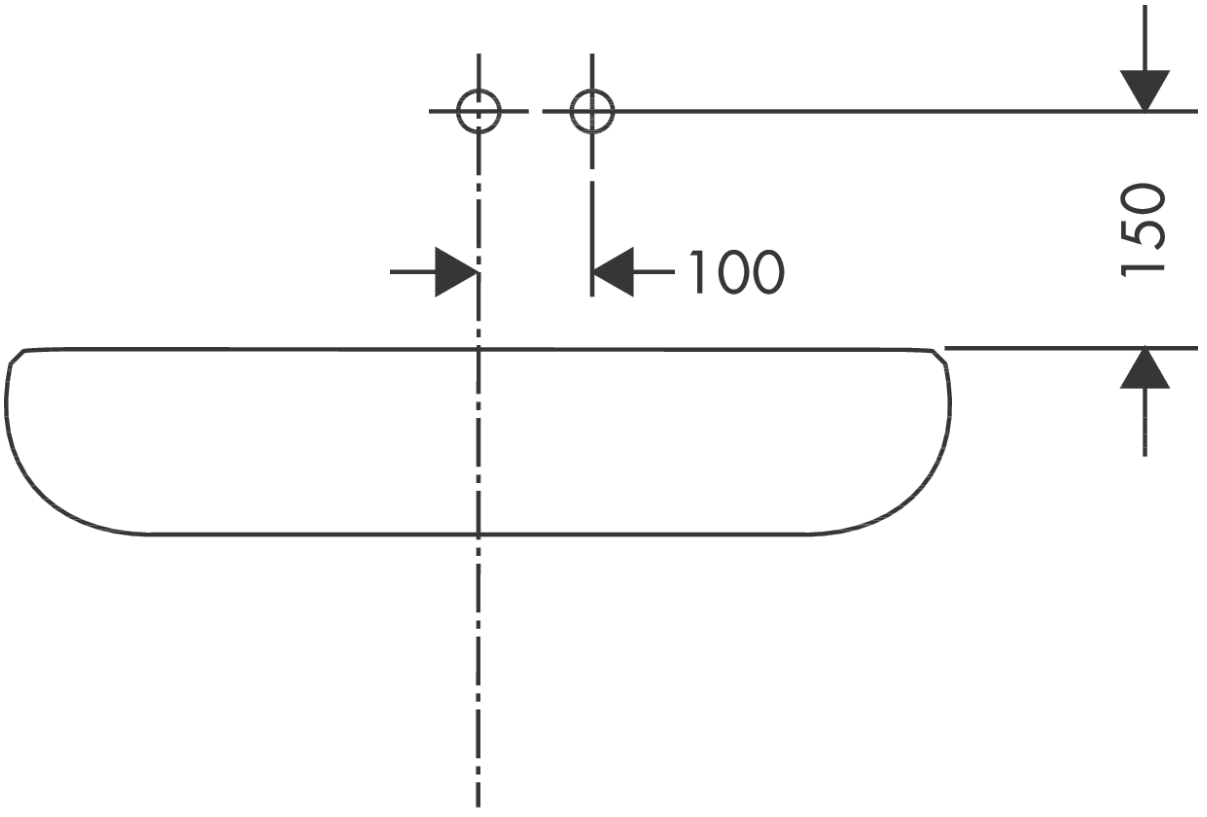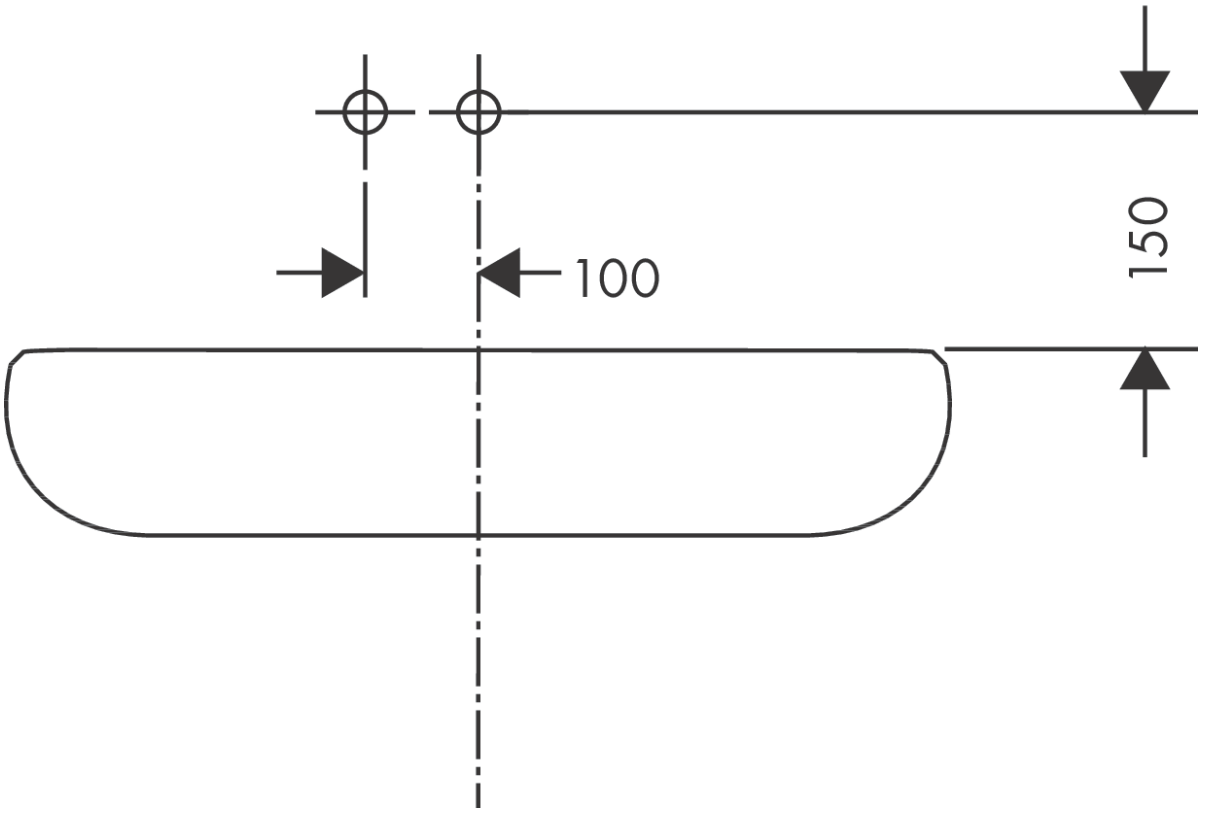
Пример монтажа