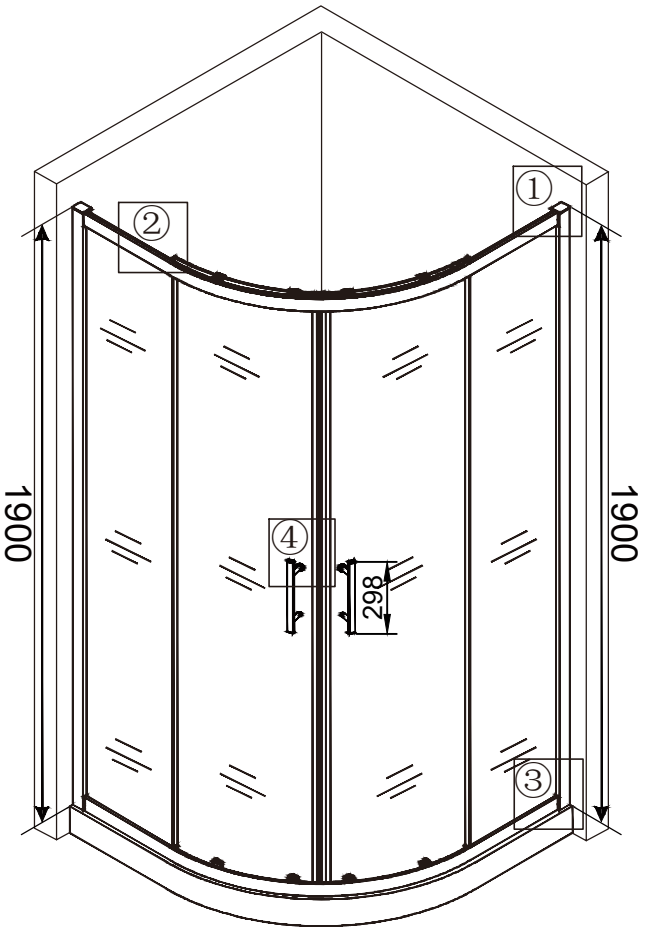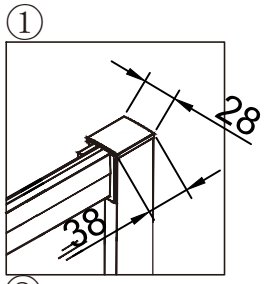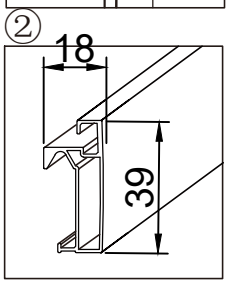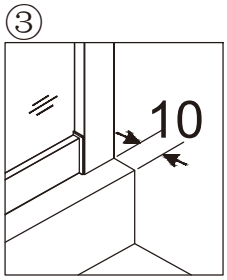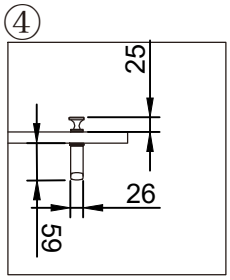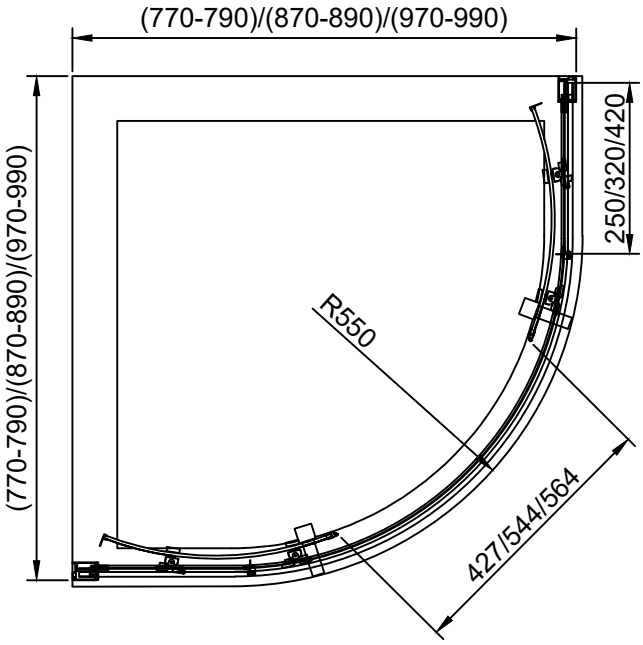V-1	Техническая схема	Veconi RV-07