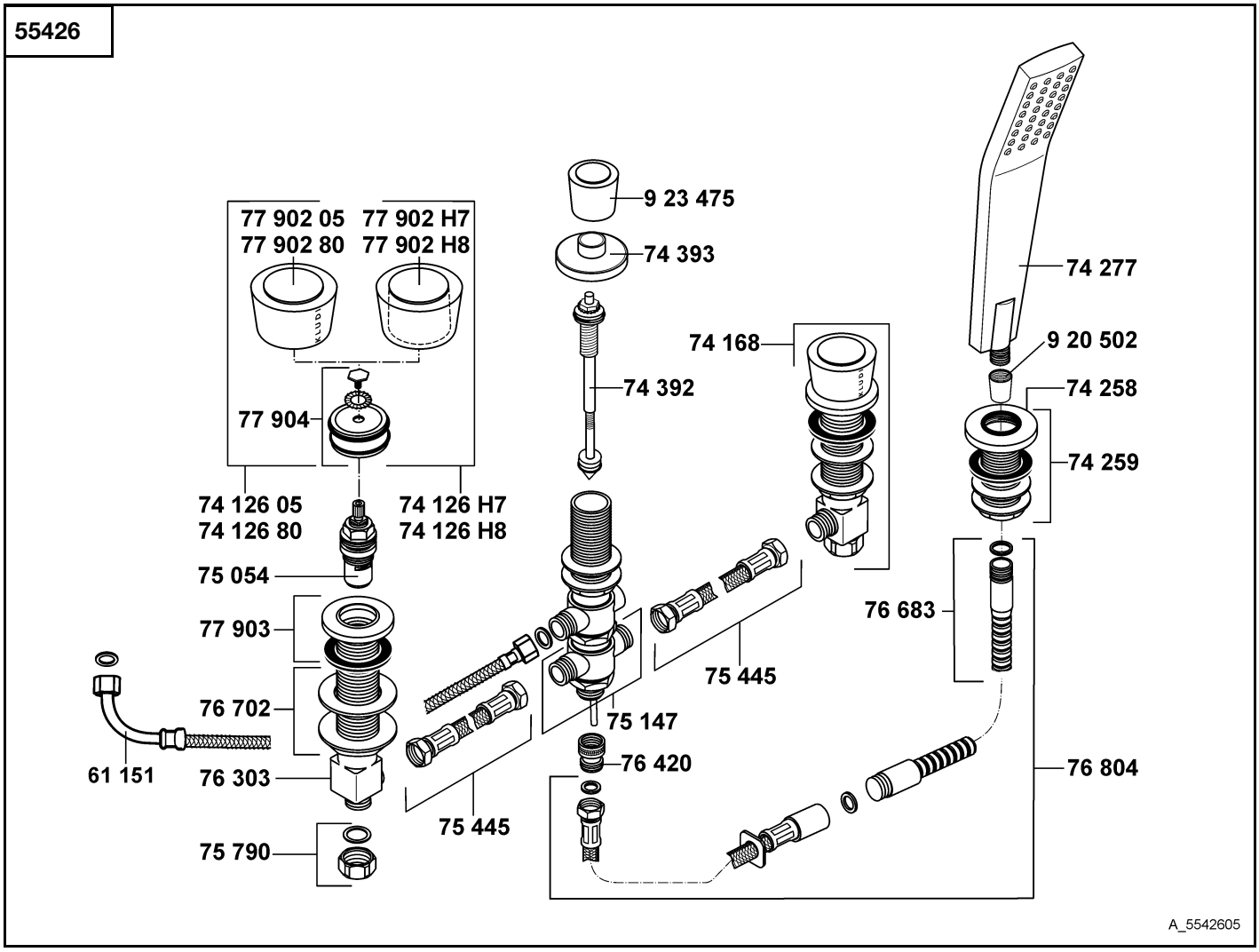

55426	Wannenfüll- und Brausearmatur DN 15	bath and shower mixer DN 15	bad-/douchemengkraan 1/2"
61 151	Nirosta-Druckschlauch	Nirosta-pressure hose	r.v.s. hogedruk slang
74 126 05	Griff mit Befestigung	handle with fixing	greep met bevestiging
74 126 80	Griff mit Befestigung	handle with fixing	greep met bevestiging
74 126 H7	Griff mit Befestigung	handle with fixing	greep met bevestiging
74 126 H8	Griff mit Befestigung	handle with fixing	greep met bevestiging
74 168	Seitenventil komplett	side valve complete	stopkraan compleet
74 258	Rosette	wall flange	rozet
74 259	Schlauchdurchführung	shuft for shower hose	slangdoorvoer
74 277	Handbrause DN 15	handshower DN 15	handdouche 1/2"
74 392	Umstellung	diverter	omstelling
74 393	Rosette	wall flange	rozet
75 054	Keramik-Oberteil G 1/2, 90°	ceramic headpart G 1/2, 90°	keramisch bovendeel G 1/2, 90°
75 147	Brücke	bridge	brug
75 445	Druckschlauch	pressure hose	hogedruk slang
75 790	ÜW-Mutter	nut	wartelmoer
76 303	Seitenventil	side valve	stopkraan
76 420	RV-Verschraubung	back flow preventer coupling	terugslagklep
76 683	Brauseschlauch	shower hose	doucheslang
76 702	Befestigungssatz	assembling set	bevestigingsset
76 804	Brauseschlauch, kpl.	shower hose complete	doucheslang compleet
77 902 05	Griff JOOP!	handle JOOP!	greep JOOP!
77 902 80	Griff JOOP!	handle JOOP!	greep JOOP!
77 902 H7	Griff JOOP!	handle JOOP!	greep JOOP!
77 902 H8	Griff JOOP!	handle JOOP!	greep JOOP!
77 903	Rosette	wall flange	rozet
77 904	Griffbefestigung	fastening set for handle	greepbevestiging
920 502	konische Mutter	conical nut	konische moer
923 475	Griff JOOP!	handle JOOP!	greep JOOP!