AXOR hansgrohe

Logis M31
Кухонный смеситель однорычажный, настенный, с низким изливом, 1jet
Поверхности : **хром** Артикульный номер: **71836000**

Описание

Характеристики

- угол поворота излива: 220°
- обычная струя
- межосевое подключение 150 мм ± 12 мм
- максимальный расход воды при 3 бар: 13 л/мин
- керамический узел смешивания
- S-образные эксцентрики
- подходит для проточных водонагревателей

Технология

Air Power

Продукт

Чертеж

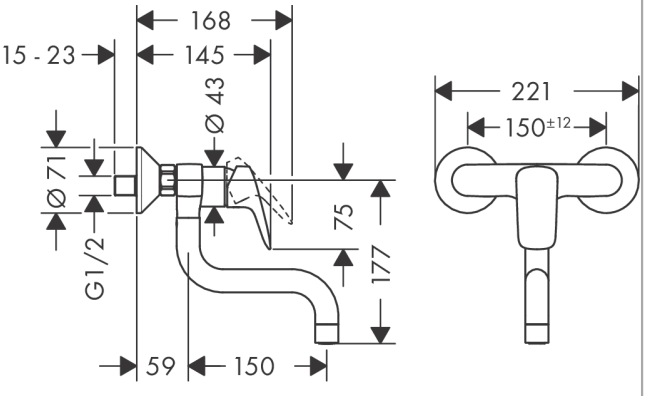

График расхода воды

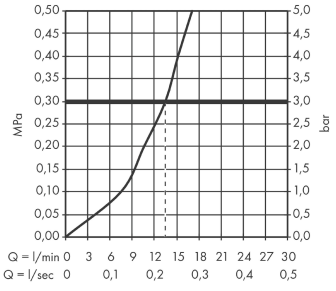

Logis M31
Кухонный смеситель однорычажный, настенный, с низким изливом, 1jet
Поверхности : **хром** Артикульный номер: **71836000**
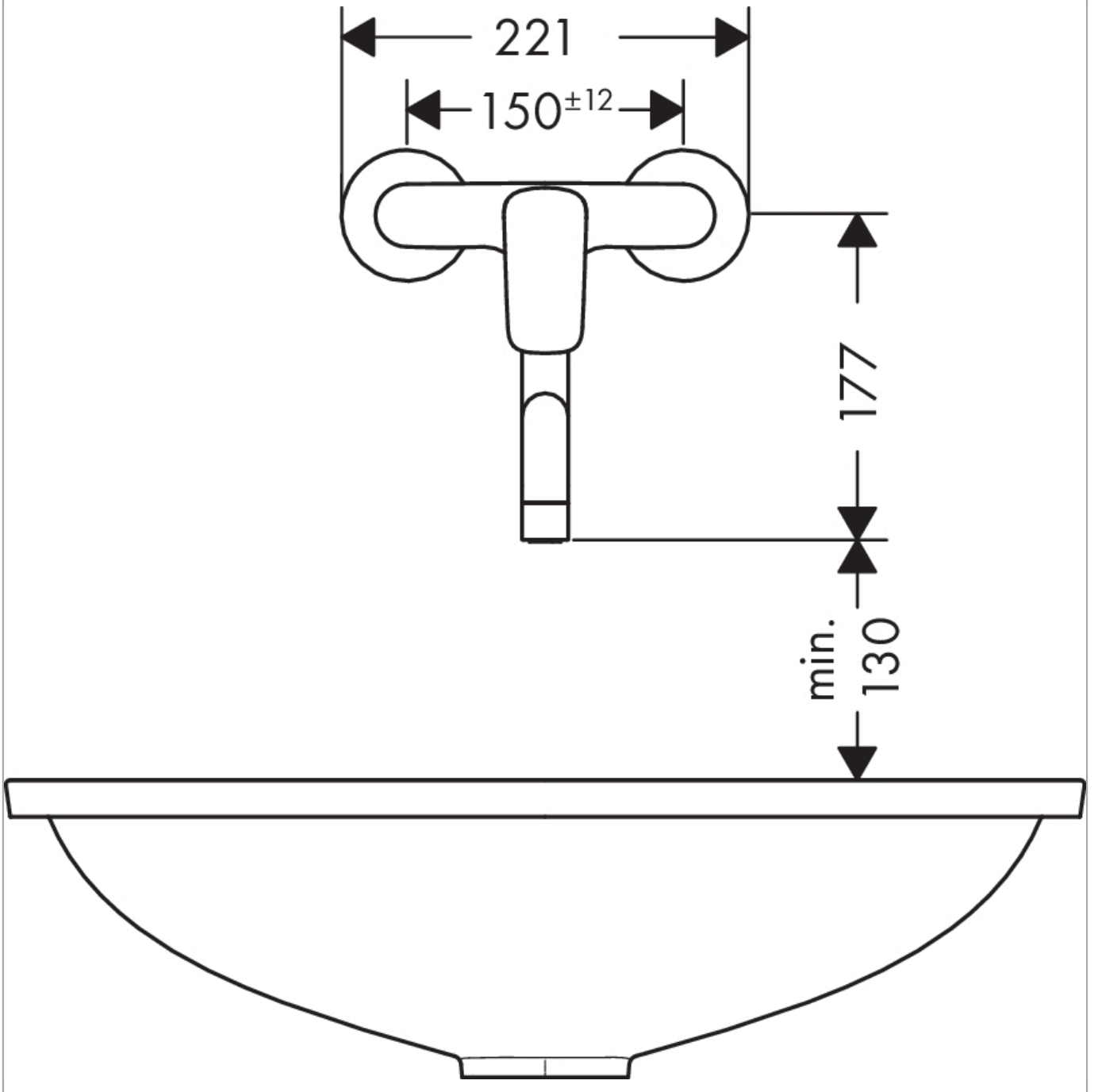
Пример монтажа