Изделие:	**KLUDI E2** **встраиваемый смеситель с термостатом** **DN 20**
Номер артикула:	**49 729 05 75**
Поверхность:	**хром**

Описание изделия:

внешняя монтажная часть
для KLUDI FLEXX.BOXX 88 011
класс расхода воды D
цилиндрическая рукоятка
с ограничителем температуры воды
при 38° C
без запорного вентиля

Дополнительная информация:

Класс расхода воды D:
макс. расход воды до 38 л/мин. при давлении 3 бара

Фото продукта
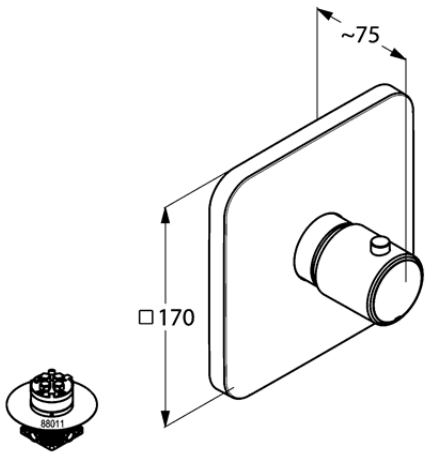
Размеры