AXOR

hansgrohe

Talis S
Смеситель на край ванны, на 4 отверстия
Поверхности : **хром** Артикульный номер: **72419000**

Описание

Характеристики

- состоит из: смеситель на край ванны, на 4 отверстия, ручной душ, держатель для душа
- выступ 200 мм
- максимальное расстояние, на которое вытягивается ручной душ: 1,60 м
- расход воды при 3 барах: 22 л/мин
- клапан обратного тока воды
- со встроенной защитной комбинацией EN 1717

Технология

Продукт

Чертеж

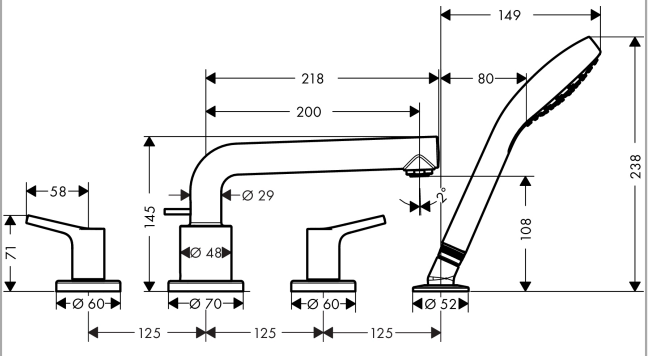
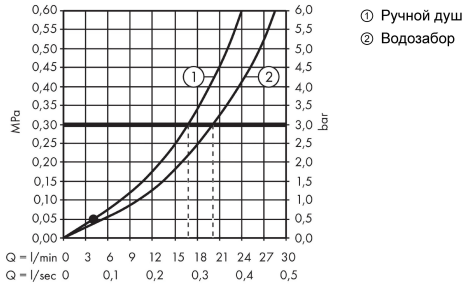
График расхода воды