Изделие:	**KLUDI E2** **однорычажный смеситель для ванны и душа DN 15**
Номер артикула:	**49 426 05 75**
Поверхность:	**хром**

Описание изделия:

вертикальный монтаж
на 3 отверстия на бортик плитки
литой рычаг
класс расхода воды DB
керамический картридж
с ограничителем горячей воды
автоматическое переключение душ/ванна
вытягивающаяся душевая лейка
душевой шланг 1500 мм
шланг для высокого давления 500 мм
защита от обратного тока воды
без излива для ванны

Дополнительная информация:

Класс расхода воды DB:
макс. расход воды для излива для ванны до 38 л/мин.
при давлении 3 бара
макс. расход воды для душевой лейки до 25 л/мин. при давлении 3 бара

Фото продукта

Размеры

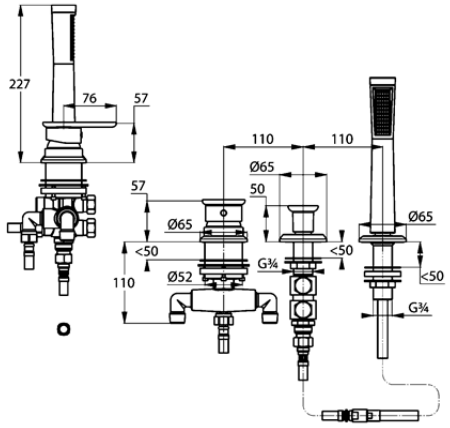
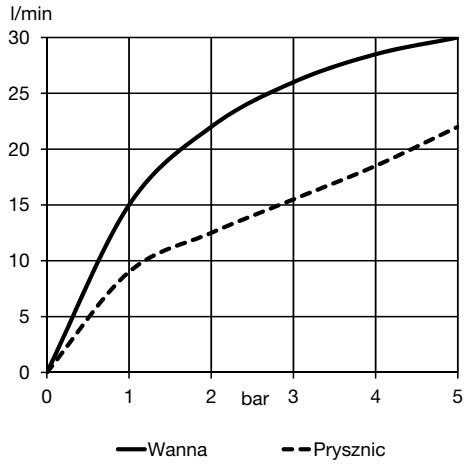
График расхода воды