FixFit
Шланговое подсоединение S с клапаном обратного тока
Поверхность: **шлиф. бронза** Артикульный номер: **26453140**

Описание

Характеристики

- внутренняя часть из пластика
- обратный клапан
- тип соединения: G ½
- материал крышки: пластик

Продукт

Чертеж

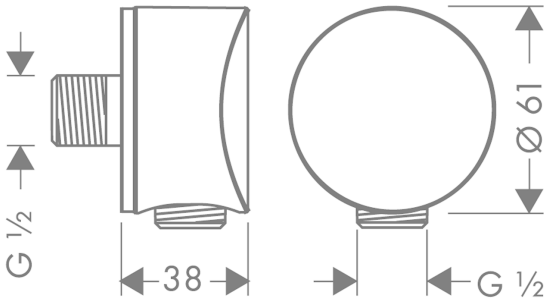

FixFit
Шланговое подсоединение S с клапаном обратного тока
Поверхность: **шлиф. бронза** Артикульный номер: **26453140**

Покомпонентное изображение

Год выпуска: **>07/20**

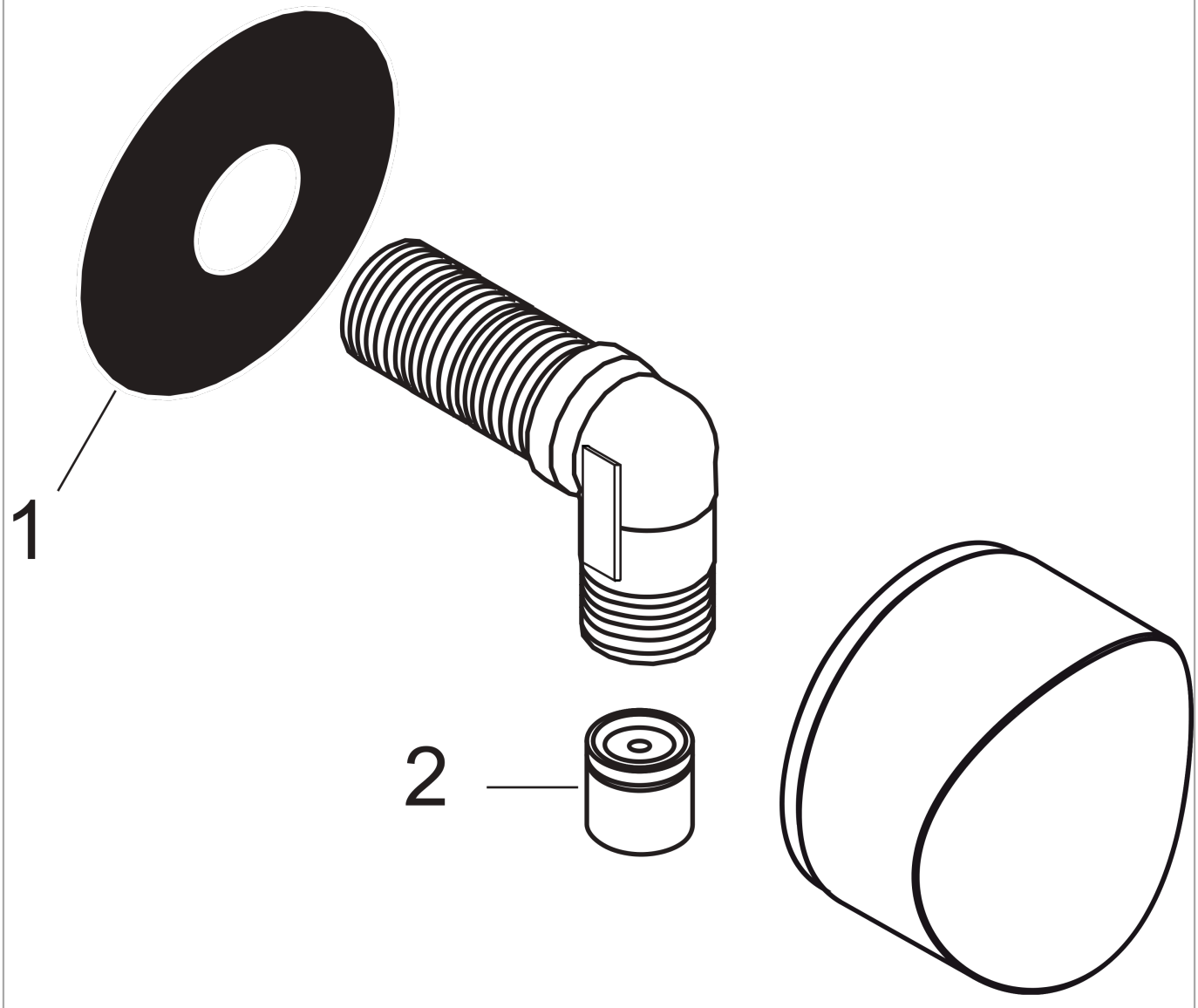

FixFit
Шланговое подсоединение S с клапаном обратного тока
Поверхность: **шлиф. бронза** Артикульный номер: **26453140**

Перечень запасных частей

Год выпуска: **>07/20**

Позиция	Описание	Артикульный номер	PC	PU
1	support element	98557000	-	1
2	set of non return valves DW 15	94074000	-	1