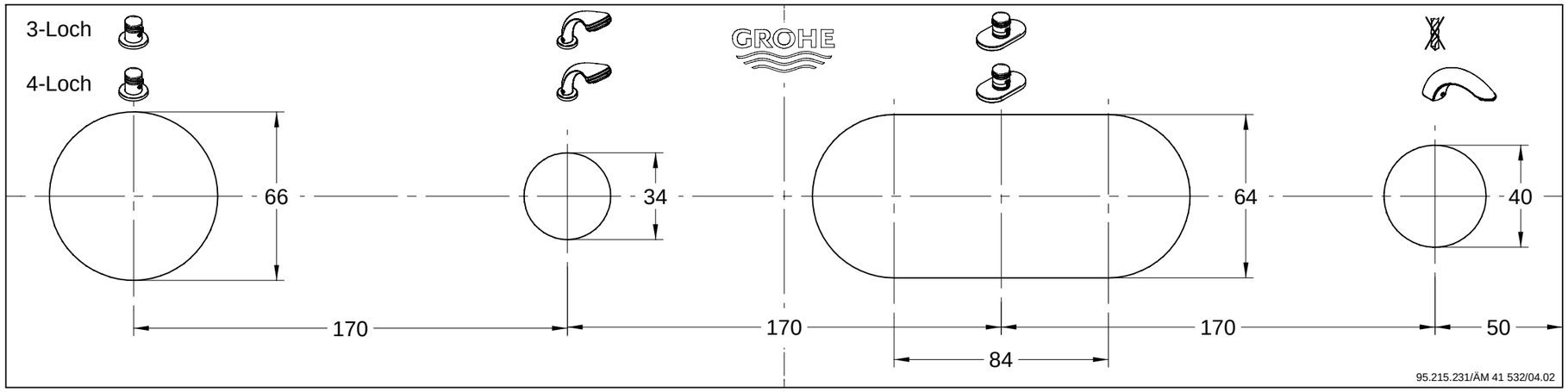

Änr.Nr. / ECN	83339 30151	41532			Material:
Index					
Anzahl / Quantity					DIN-Material No.:
Datum / Date	28.03.94	27.06.01	16.04.02		
Veranlw. / Respons.	Bender Weil	Weil			
Geprüft / Approved					
Normgeprüf. / To standard					
Status					
Maßstab / Scale: 1:1					Zeichnung Nr. / Drawing No.: 95.215.01
Copyright reserved					Ersatz für / Replaces:

Allgemeintoleranzen/General tolerances DIN 7168 mittel/medium

Toleranzen/Tolerances DIN 7167

	über / above 0,5 bis/up to 3	über / above 3 bis/up to 6	über / above 6 bis/up to 30	über / above 30 bis/up to 120	über / above 120 bis/up to 400	über / above 400 bis/up to 1000	über / above 1000 bis/up to 2000
von / from 0,5 bis/up to 6	±0,05	±0,1	±0,2	±0,3	±0,5	±0,8	±1,2
1 m	±0,15	±0,2	±0,3	±0,5	±0,8	±1,2	±2

Friedrich Grohe
AG & Co. KG
Hauptstraße 137
D-58675 Hemer
Tel.02372 / 93-0